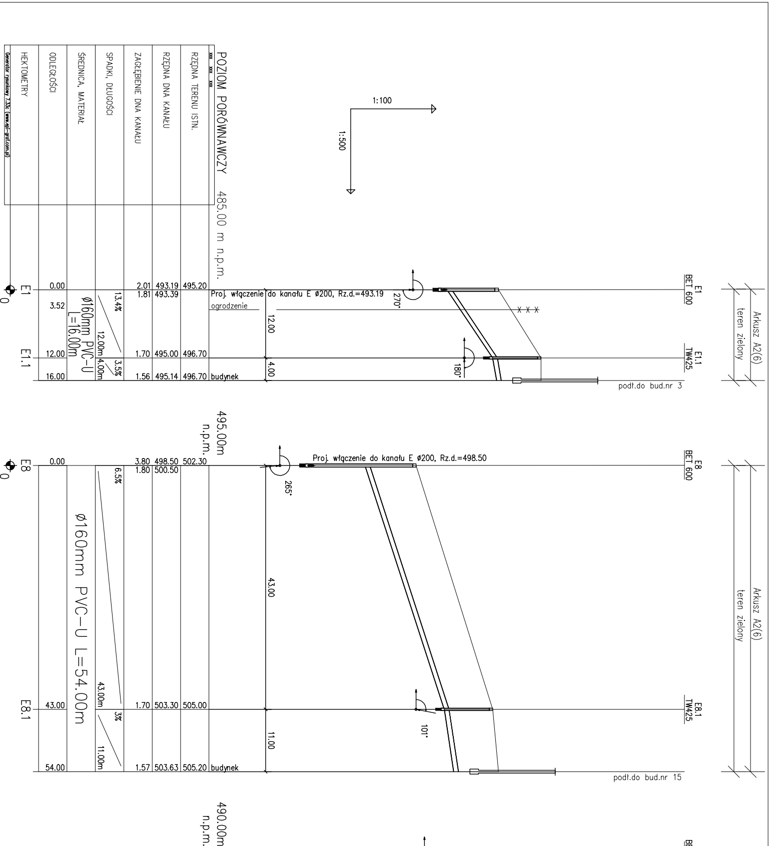

POZIOM PORÓWNAWCZY 485.00 m n.p.m.
xxx xxx xxx
RZĘDNA TERENU ISTN.
RZĘDNA DNA KANAŁU
ZAGŁĘBIENIE DNA KANAŁU
SPADKI, DŁUGOŚCI
ŚREDNICA, MATERIAŁ
ODLEGŁOŚCI
HEKTOMETRY
Generator rysunkowy 7.33c (www.egi-graf.com.pl)
1:100
1:500
E1
0
0.00
2.01 493.19 495.20
1.81 493.39
Proj. włączenie do kanału E ø200, Rz.d.=493.19
270°
E1 BET 600
3.52
13.4%
ogrodzenie
12.00
ø160mm PVC-U L=16.00m
12.00m
E1.1
12.00
1.70 495.00 496.70
180°
E1.1 TW425
4.00m
3.5%
4.00
16.00
1.56 495.14 496.70 budynek
podł.do bud.nr 3
Arkusz A2(6)
teren zielony
495.00m n.p.m.
E8
0
0.00
3.80 498.50 502.30
1.80 500.50
Proj. włączenie do kanału E ø200, Rz.d.=498.50
E8 BET 600
6.5%
265°
ø160mm PVC-U L=54.00m
43.00
43.00m
E8.1
43.00
1.70 503.30 505.00
E8.1 TW425
3%
101°
11.00
11.00m
54.00
1.57 503.63 505.20 budynek
podł.do bud.nr 15
Arkusz A2(6)
teren zielony
490.00m n.p.m.

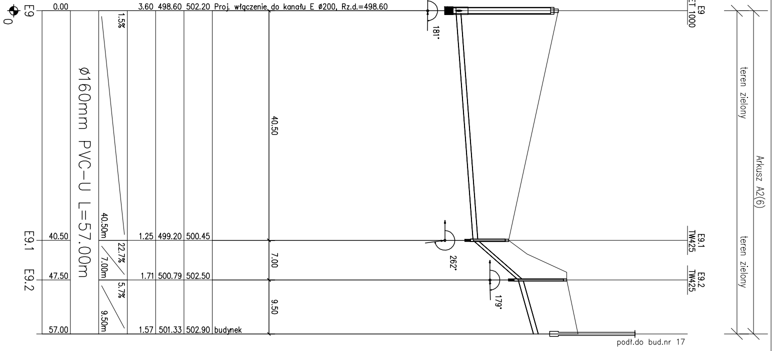
E9
0
0.00
3.60 498.60 502.20
Proj. włączenie do kanału E ø200, Rz.d.=498.60
1.5%
ø160mm PVC-U L=57.00m
40.50m
40.50
181°
E9 BET 1000
teren zielony
Arkusz A2(6)
E9.1
40.50
1.25 499.20 500.45
22.7%
7.00m
7.00
262°
E9.1 TW425
E9.2
47.50
1.71 500.79 502.50
5.7%
9.50m
9.50
179°
E9.2 TW425
teren zielony
57.00
1.57 501.33 502.90 budynek
podł.do bud.nr 17

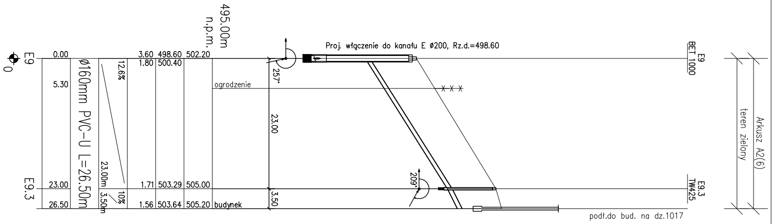
495.00m n.p.m.
E9
0
0.00
3.60 498.60 502.20
1.80 500.40
Proj. włączenie do kanału E ø200, Rz.d.=498.60
257°
E9 BET 1000
12.6%
ø160mm PVC-U L=26.50m
5.30
ogrodzenie
23.00
teren zielony
Arkusz A2(6)
23.00m
209°
E9.3
23.00
1.71 503.29 505.00
E9.3 TW425
10%
3.50m
26.50
1.56 503.64 505.20 budynek
3.50
podł.do bud. na dz.1017

BIPROKOM-KRAKÓW S.A.					
Pracownia DPP	TEMAT: **Budowa kanalizacji sanitarnej w Makowie Podhalańskim - ul. Szkolna, ul. Polna, osiedle Działy Makowskie**				
Branża TS	OBIEKT: **Sieć kanalizacji sanitarnej**				Nr rys. 17
Data 21.04.2017	TREŚĆ: **Profile podłużne przyłączy do kanału sanitarnego "E"**				Ilość rys. 22
	Imię i nazwisko	Nr upr.	Specjalność	Podpis	Stadium PB
Projektował	mgr inż. E. Muszyńska-Płachecka	185/98	instalacyjna		
Opracował	mgr inż. Ewa Suder				Skala 1:100/500
Sprawdził	mgr inż. Katarzyna Rokicka	256/2002	instalacyjna		Kr/nr arch. 6051